RÉPARATION

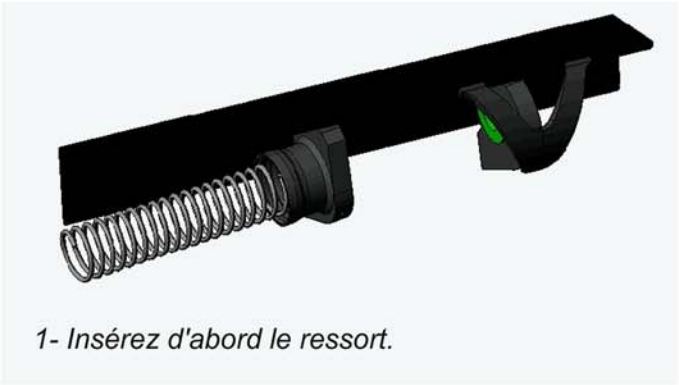

1- Insérez d'abord le ressort.

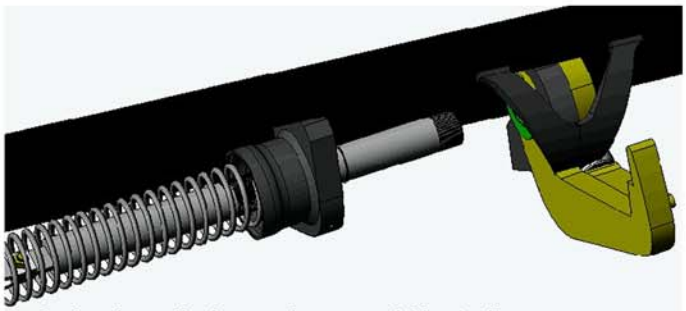

2- Insérez l'arbre pré-assemblé et glissez la petite bague.

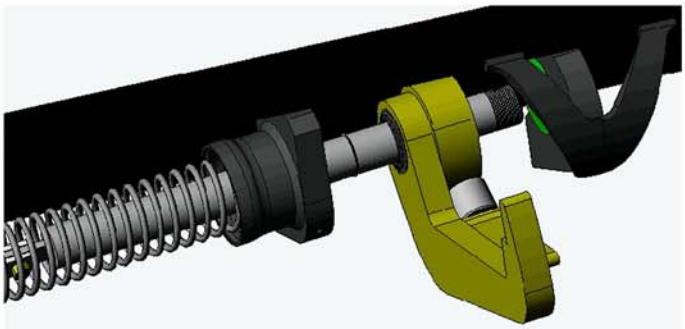

3- Insérez le crochet.

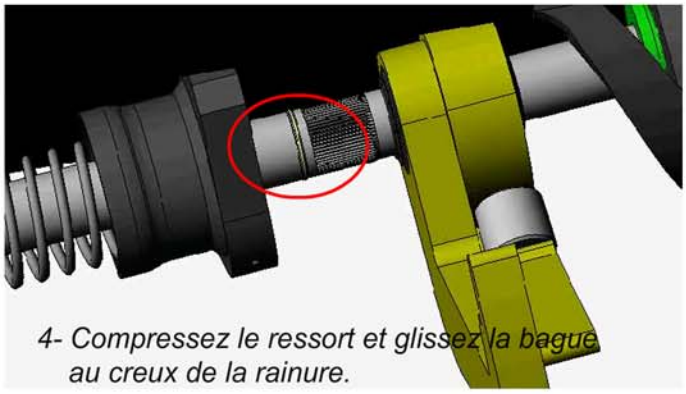

4- Compressez le ressort et glissez la bague au creux de la rainure.

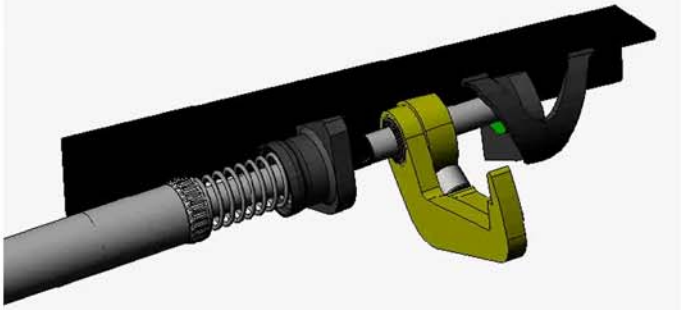

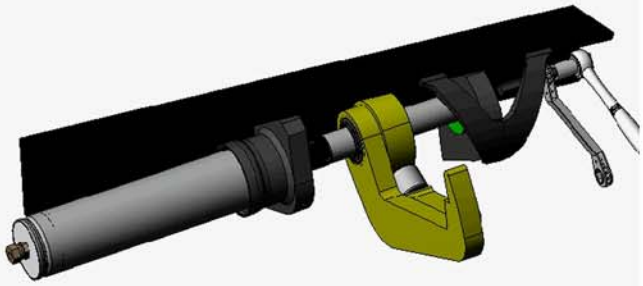

5- Installez le cylindre et tendez le ressort de 3/4 de tour.

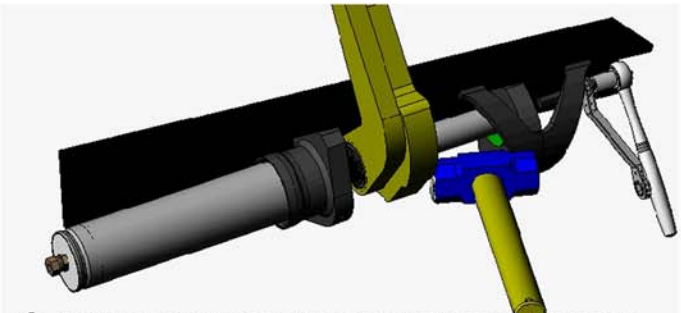

6- Alignez les rainures et poussez le croche à l'aide d'un marteau pour maintenir la tension du ressort.

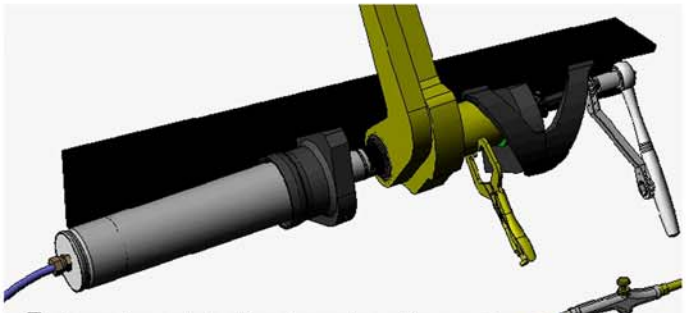

7- Posez les collets d'écartement soudés aux pinces et appliquez de l'air comprimé pour faire avancé l'arbre.

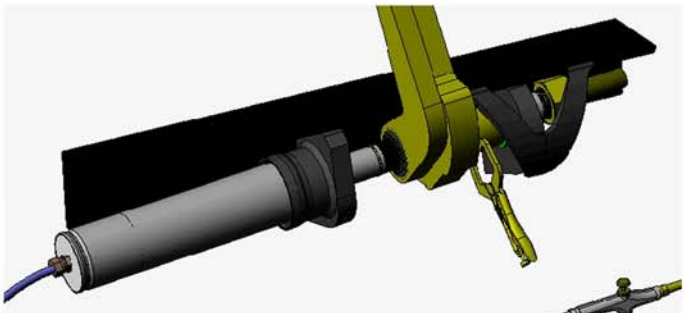

8- Taraudez le boulon d'encrage.

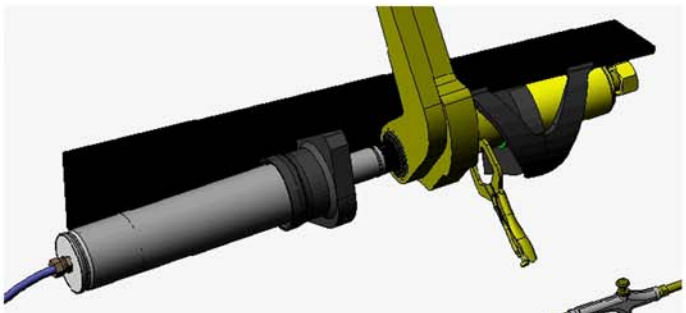

9- Boulonnez le couvercle.

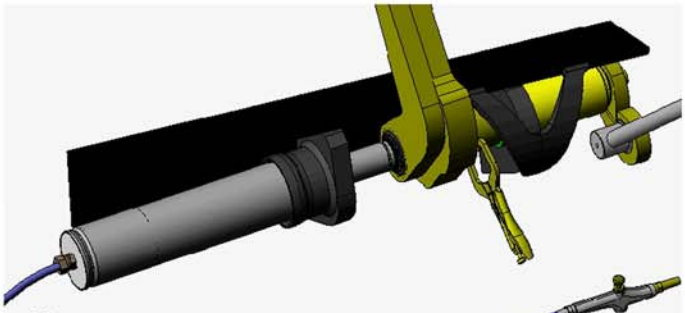

10- Utilisez l'outil spécialement conçu pour tirer l'arbre jusqu'à ce que la bague pénètre au fond de la rainure.

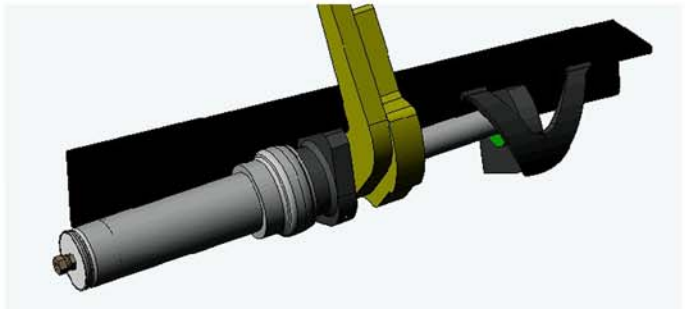

11- Glissez le filtre qui couvre l'ouverture.